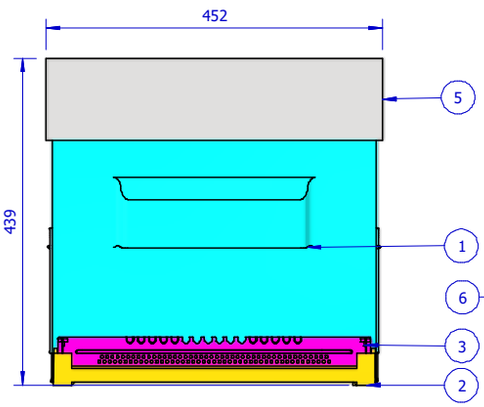

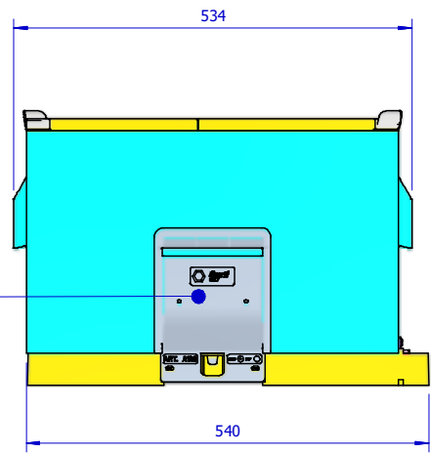

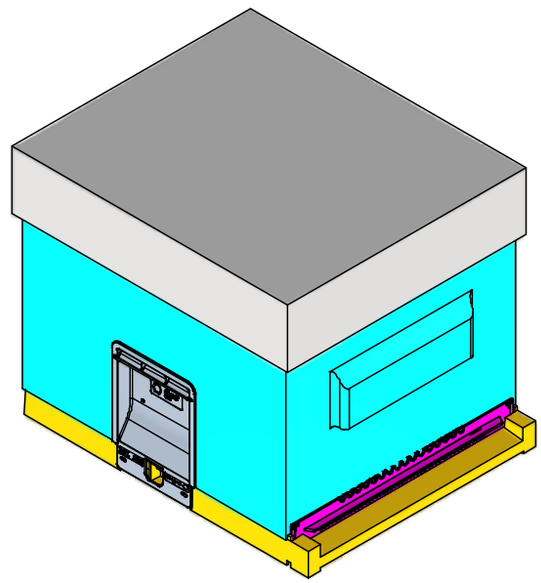

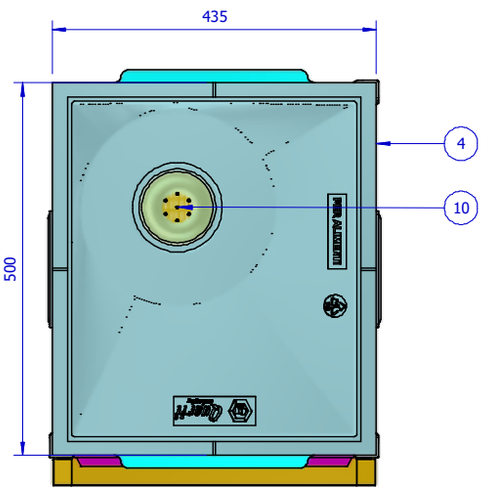

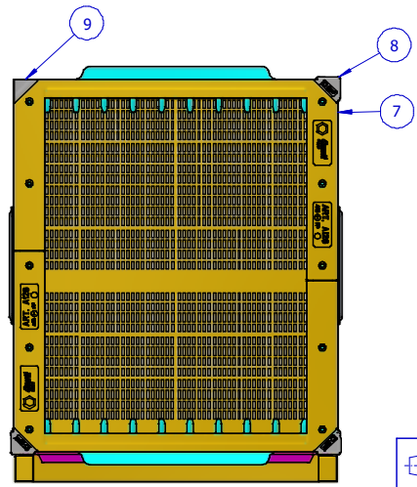

Tabella		
Parte	Articolo	DESCRIZIONE
1	A120	ARNIA D.B. 43,5 x 50 da 9 FAVI - "LA jolli "-
2	F62	Fondo MOBILE plastica 43,5x50 per arnia da 10 f.
3	P31	PORTICINA in plastica dentata e forata per fondo mobile in plastica Art.F62 F66
4	C103	NUTRITORE 6 Lt a coprifavo termo isolante
5	T00	TETTO A SCATOLA in solo lamiera da 10 PREVERNICIATO
6	A128	MANIGLIA PER ARNIA D.B. 9 FAVI jolli
7	A126	CORNICE singola PER ARNIA D.B. 9 FAVI jolli
8	A122	ANGOLARE di connessione PER ARNIA D.B. 9 FAVI jolli
9	A124	ANGOLARE poggia leva PER ARNIA D.B. 9 FAVI jolli
10	C97	CAMPANA di ricambio per nutritore

Note di disegno

Tolleranze generali a norma UNI EN 22768-2 K

Scostamenti per smussi e raccordi (considerata H)

Da	0	3	6
Fino a	3	6	-
Tolleranza	± 0.2	± 0.5	± 1

Scostamenti per dimensioni lineari

Da	0	6	30	120	400	1000	2000
Fino a	6	30	120	400	1000	2000	4000
Tolleranza	± 0.1	± 0.2	± 0.3	± 0.5	± 0.8	± 1.2	± 2

Scostamenti per dim. angolari (considerata L del lato più corto)

Da	0	10	50	120	400
Fino a	10	50	120	400	-
Tolleranza	± 1°	± 0°30'	± 0°20'	± 0°10'	± 0°05'

Tolleranza generale applicata sulle filettature
Vite 6g - Madrevite 6H

Tabella revisioni

Autore	Data	Revisione

Rugosità R_a (µm)

3.2

Committente

Quarti beekeeping ITALY

Autore del disegno	Data
HP ZBooK Giovanni	06/09/2023

Materiale	Peso netto
	00000000

Trattamento	Scala	Formato
		A3

Descrizione	Foglio
ARNIA D.B. 43,5 x 50 da 9 FAVI - "LA jolly "	1 / 1

Codice del disegno

assemblaggio_arnia_06-09-2023_asm

Tutti i diritti su questo disegno sono di proprietà della ditta Quarti Srl. Pertanto l'uso e la riproduzione non autorizzati di tutte le sue parti, sono perseguibili a norma di legge.